Nelskamp F 15 dakdoorvoeren

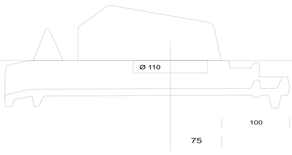

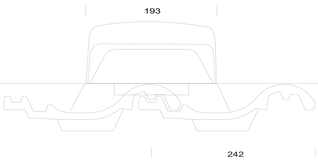

LV 75

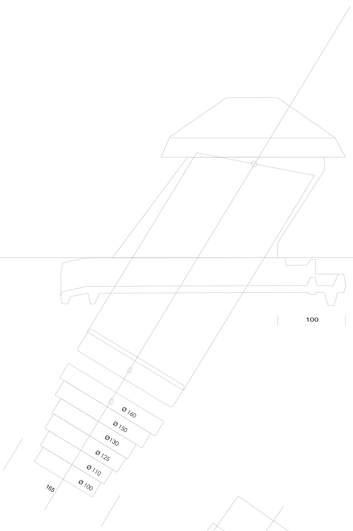

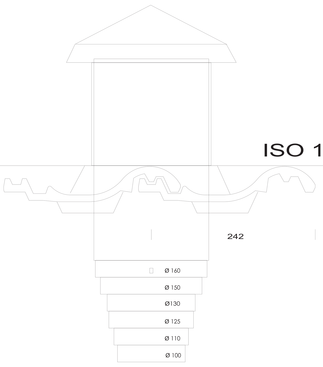

ISO 15X15 15-45

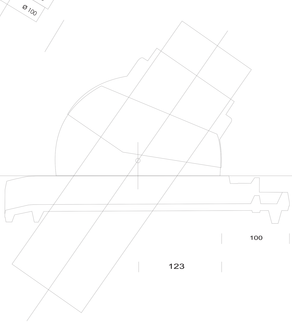

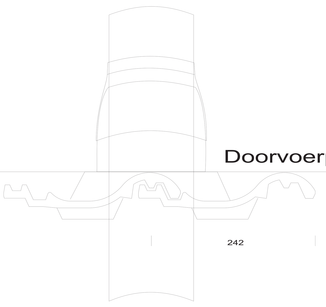

Doorvoerpan met schaal

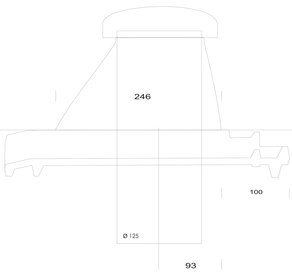

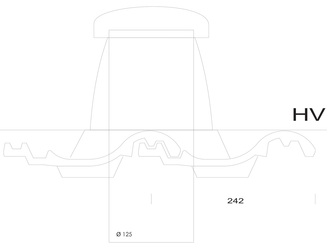

HV 125 ISO

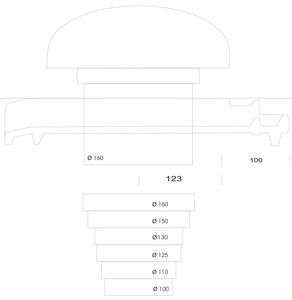

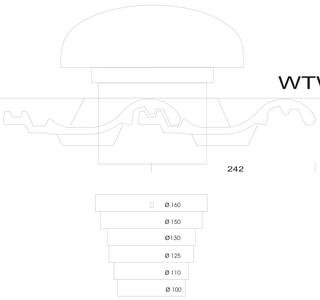

WTW 160-125

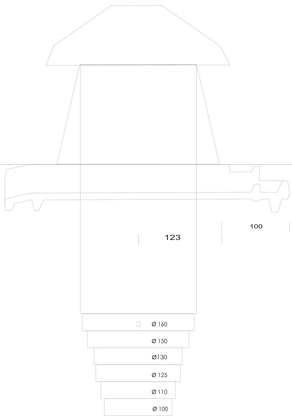

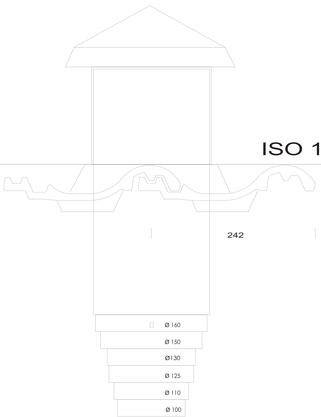

ISO 15X15 haaks

maatvoering ter indicatie, voor maatafwijkingen is elke verantwoordelijkheid uitgesloten